Tip: Semi-hermetik Pistonlu Kompresörler
Üretici: Frascold
Seri: V

Model: V 25 71 Y

Teknik Bilgi

Nominal Motor Gücü [kW/HP]:	18,5 / 25
Piston Sayısı:	4
Süpürme Hacmi [m³/h]:	70,77
RPM [min^{-1}]:	1450
Net Ağırlık[kg]:	184
Brüt Ağırlık [kg]:	198
Yağ Yükü [dm³]:	4,5

Elektriksel Veri

	DOL Y Y	PWS Y / Y
Güç Kaynağı [V/~/Hz]:	400V/3/50	400V/3/50
Kilitli Rotor Akımı [A]:	202,7	104,1
Maksimum Çalışma Akımı [A]:	43,5	43,5

Bağlantılar

	milimetre	inç
Emme Hattı:	54	2 1/8
Basma Hattı:	35	1 3/8

R22

Soğutma Kapasitesi [W]

t_c \ t_e	12.5	7.5	5	0	-5	-10	-15	-20	-25	-30
30	96 030	80 900	74 150	61 130	50 110	40 780	32 890	26 260	20 720	16 120
40	86 840	73 210	67 120	55 010	44 790	36 150	28 920	22 840	17 790	13 640
45	82 320	69 420	63 650	52 000	42 180	33 930	26 970	21 180	16 380	12 460
50	77 680	65 540	60 100	48 950	39 550	31 660	25 050	19 550	15 010	11 310

Güç Girişi [W]

t_c \ t_e	5	-10	-20	-30
40	15 420	12 950	10 470	7 880

basınç soğutucusu ile
sıvı enjeksiyon veya yağ soğutucusu ile

Çalışma Koşulları: emme gaz sıcaklığı 20ºC, 0K aşırı soğutma
t_c - Yoğuşma Sıcaklığı [ºC]
t_e - Buharlaşma Sıcaklığı [ºC]

R134a

Soğutma Kapasitesi [W]

t_c \ t_e	12.5	7.5	5	0	-5	-10	-15	-20
50	50 420	41 500	37 470	30 200	23 910	18 530	13 980	10 180
60	42 550	34 820	31 340	25 080	19 700	15 120	11 250	8 010
70	35 040	28 490	25 560	20 310	15 820	12 010	8 810	6 120
80	27 910	22 530	20 130	15 880	12 270	9 230	6 680	4 530

Güç Girişi [W]

t_c \ t_e	12.5	5	0	-10
60	15 870	13 820	12 390	9 450

basınç soğutucusu ile
sıvı enjeksiyon veya yağ soğutucusu ile

Çalışma Koşulları: emme gaz sıcaklığı 20ºC, 0K aşırı soğutma
t_c - Yoğuşma Sıcaklığı [ºC]
t_e - Buharlaşma Sıcaklığı [ºC]

R404A/R507

Soğutma Kapasitesi [W]

t_c \ t_e	7.5	5	0	-5	-10	-15	-20	-25	-30	-35	-40
30	89 500	82 100	68 510	56 520	46 100	37 170	29 590	23 230	17 900	13 420	9 600
40	75 440	69 170	57 610	47 410	38 530	30 903	24 430	18 990	14 420	10 570	7 260
45	68 540	62 830	52 280	42 950	34 820	27 840	21 910	16 910	12 700	9 140	6 070
50	61 680	56 520	46 990	38 540	31 160	24 810	19 410	14 850	11 000	-	-

Güç Girişi [W]

t_c \ t_e	5	-10	-20	-30	-40
40	18 550	15 350	12 600	9 700	6 920

basınç soğutucusu ile
sıvı enjeksiyon veya yağ soğutucusu ile

Çalışma Koşulları: emme gaz sıcaklığı 20ºC, 0K aşırı soğutma
t_c - Yoğuşma Sıcaklığı [ºC]
t_e - Buharlaşma Sıcaklığı [ºC]

R407C

Soğutma Kapasitesi [W]

t_c \ t_e	12.5	7.5	5	0	-5	-10	-15	-20	-25
30	101 840	84 140	76 170	61 860	49 600	39 200	30 530	23 380	17 580
40	87 710	72 220	65 270	52 840	42 250	33 320	25 870	19 740	14 750
45	81 010	66 590	60 140	48 630	38 860	30 630	23 780	18 140	13 540
50	74 530	61 180	55 220	44 620	35 640	28 110	21 840	16 680	12 440

Güç Girişi [W]

t_c \ t_e	7.5	0	-10	-20
40	15 370	14 380	12 390	10 040

basınç soğutucusu ile
sıvı enjeksiyon veya yağ soğutucusu ile

Çalışma Koşulları: emme gaz sıcaklığı 20ºC, 0K aşırı soğutma
t_c - Yoğuşma Sıcaklığı [ºC]
t_e - Buharlaşma Sıcaklığı [ºC]

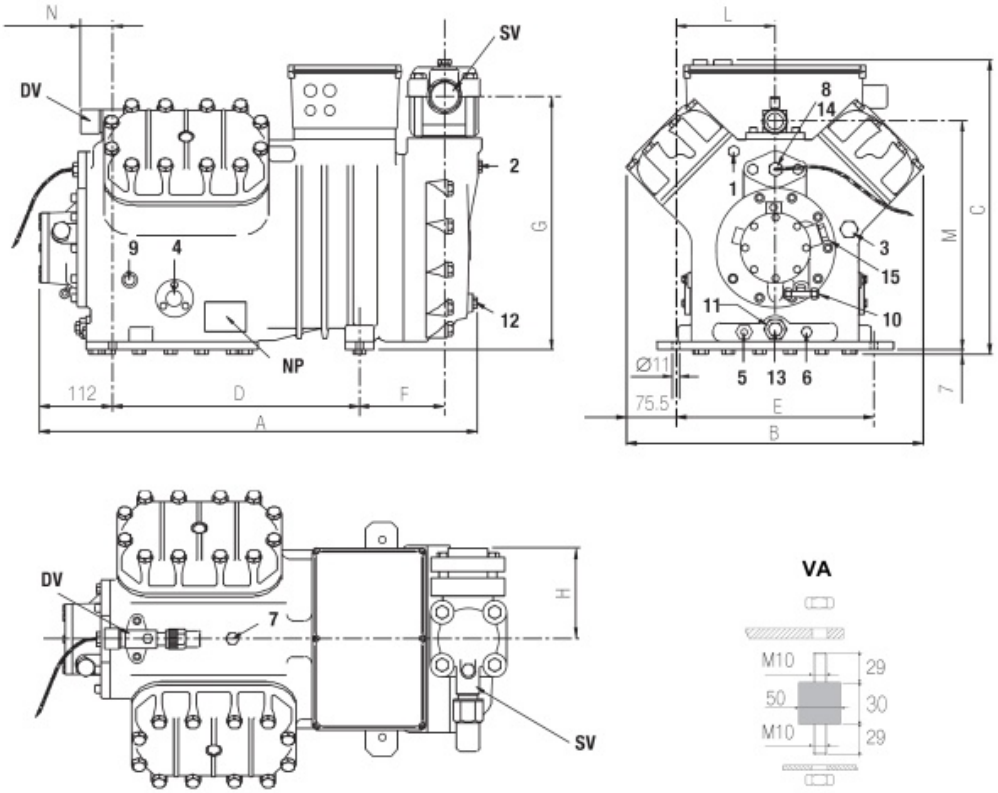

A	700 mm
B	454 mm
C	463 mm
D	381 mm
E	305 mm
F	133 mm
G	389 mm
H	130 mm
L	152 mm
M	356 mm
N	40 mm

1: yüksek basınç tapası
2: düşük basınç tapası
3: yağ yükü tapası
4: yağ seviyesi gözetleme camı
5: yağ karteri ısıtıcısı oturağı
6: yağ tahliye tapası
7: sıvı enjeksiyon valfi tapası
8: sıvı enjeksiyon sensör tapası
9: ya basın anahtarı bağlantısı (a.b.)
10: yağ basıncı anahtarı bağlantısı (y.b.)
11: yağ filtresi
12: yağ dönüş tapası
13: manyetik tapa
14: maksimum basma sıcaklığı sensörü tapası
15: elektronik yağ basıncı anahtarı bağlantısı
DV: basma valfi
NP: isim plakası
SD: yağ basıncı anahtar yatağı bağlantı anahtarı
SV: emme valfi